平成28年度栃木県高等学校総合体育大会サッカー大会
兼　第59回関東高校サッカー大会県予選会　組合せ
平成28年4月23･29･30日　5月4･7･8日

A　栃木県グリーンスタジアムメイン
B　矢板中央高等学校東泉グラウンド
C　宇都宮短期大学附属高等学校
D　真岡市総合運動公園陸上競技場
E　鹿沼市サンエコ自然の森総合公園
F　日光市丸山公園サッカー場
G　大田原グリーンパーク天然芝
H　栃木市総合運動公園陸上競技場
I　佐野市多目的球技場
J　那須ｽﾎﾟｰﾂﾊﾟｰｸふれあいﾌｨｰﾙﾄﾞ
K　那須塩原市青木サッカー場C
L　宇都宮白楊高等学校
M　宇都宮工業高等学校
N　宇都宮南高等学校
O　小山西高等学校
P　佐野日本大学高等学校

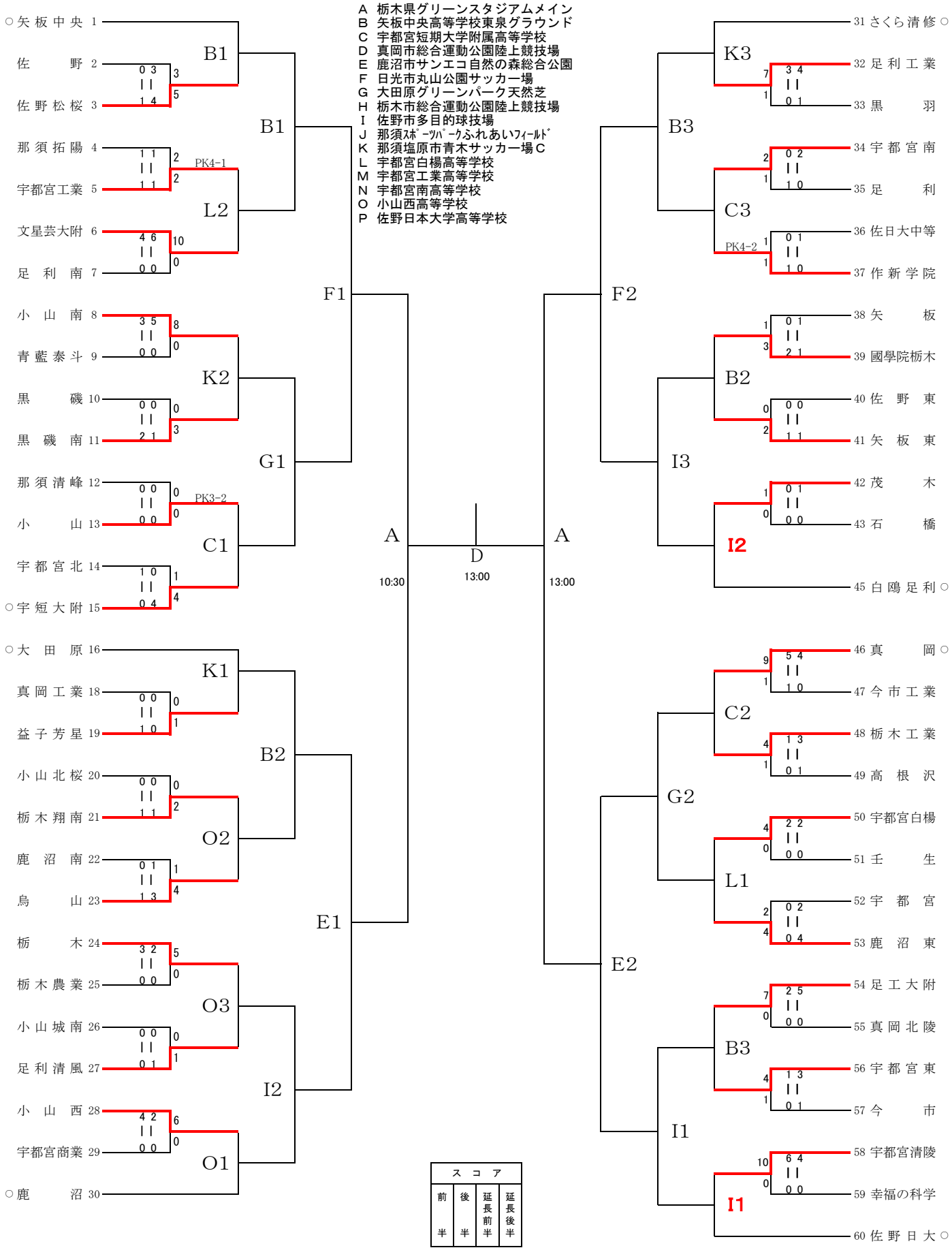

スコア			
前半	後半	延長前半	延長後半

4/23 | 4/29 | 4/30 | 5/4 | 5/7 | 5/8 | 5/7 | 5/4 | 4/30 | 4/29 | 4/23

試合開始時間　　1　10:00　　2　11:50　　3　13:40