クオリィアカップ　第31回栃木県少年サッカー新人大会組み合わせ表

栃木県少年サッカー連盟

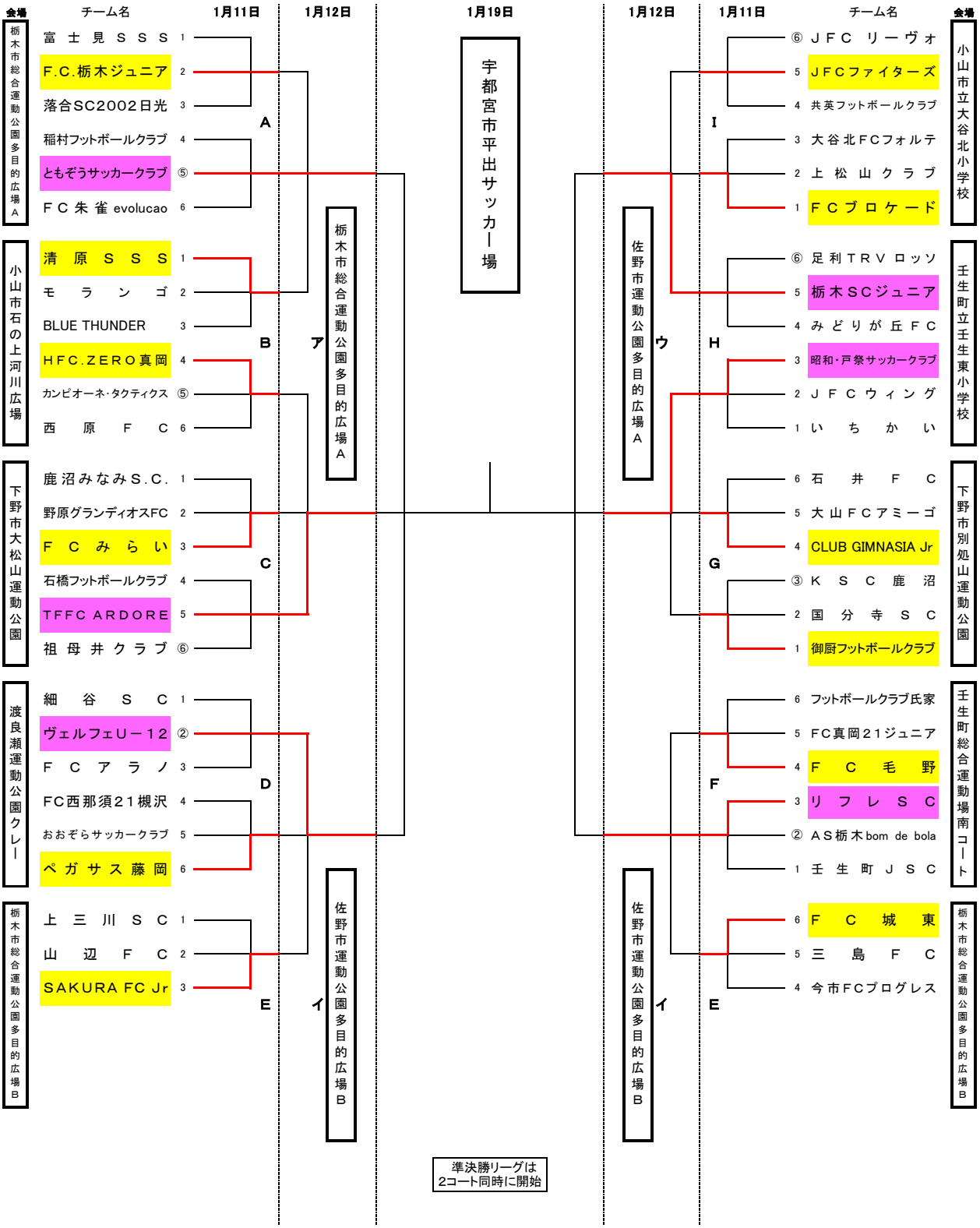

チーム名の横の番号に〇がついているものは地区1位シード