平成30年度 第97回全国高校サッカー選手権大会栃木大会一次予選会 結果

平成30年8月6・9日 （予備日8月7・10日）

A 栃S宇都宮F　B 河内総合多目的　C 鹿沼市サンエコ　D 日光市丸山公園　E 白鴎大学総合
F 足利市西部　G 那須塩原市青木A　H 那須塩原市青木C　I さくらグリーンF　J 作新大学

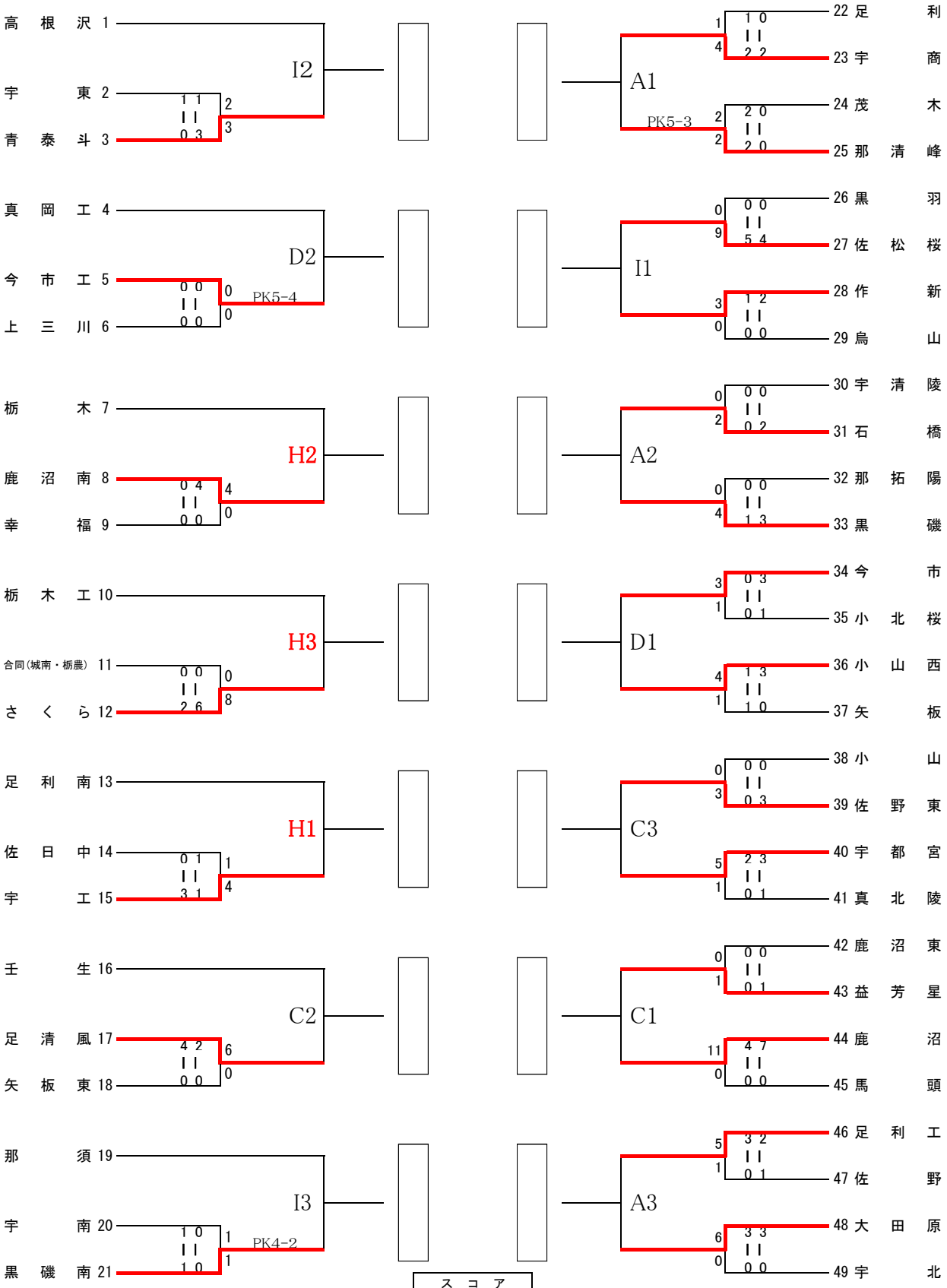

スコア			
前半	後半	延長前半	延長後半

試合時間　1　9:30　2　11:30　3　13:30