平成30年度　第97回全国高校サッカー選手権大会　栃木大会 結果

平成30年10月13･20･27日　11月3･10日

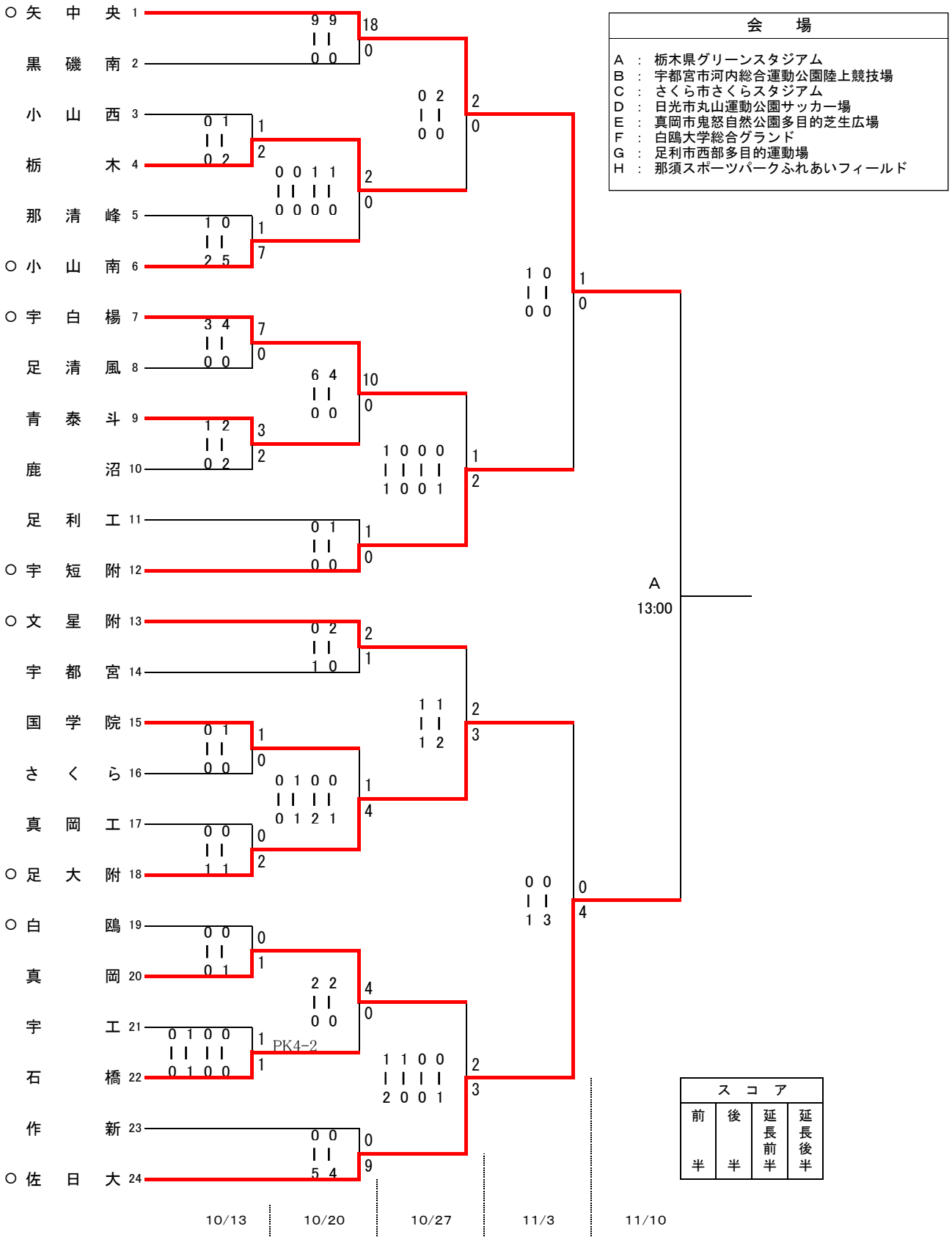

会　場
A ： 栃木県グリーンスタジアム
B ： 宇都宮市河内総合運動公園陸上競技場
C ： さくら市さくらスタジアム
D ： 日光市丸山運動公園サッカー場
E ： 真岡市鬼怒自然公園多目的芝生広場
F ： 白鴎大学総合グランド
G ： 足利市西部多目的運動場
H ： 那須スポーツパークふれあいフィールド

スコア			
前半	後半	延長前半	延長後半

試合開始予定時刻　① 10:30　② 13:00