令和元年度第98回全国高等学校サッカー選手権大会栃木大会 組合せ　1回戦変更版

令和元年10月14・19・26日　11月2・9日

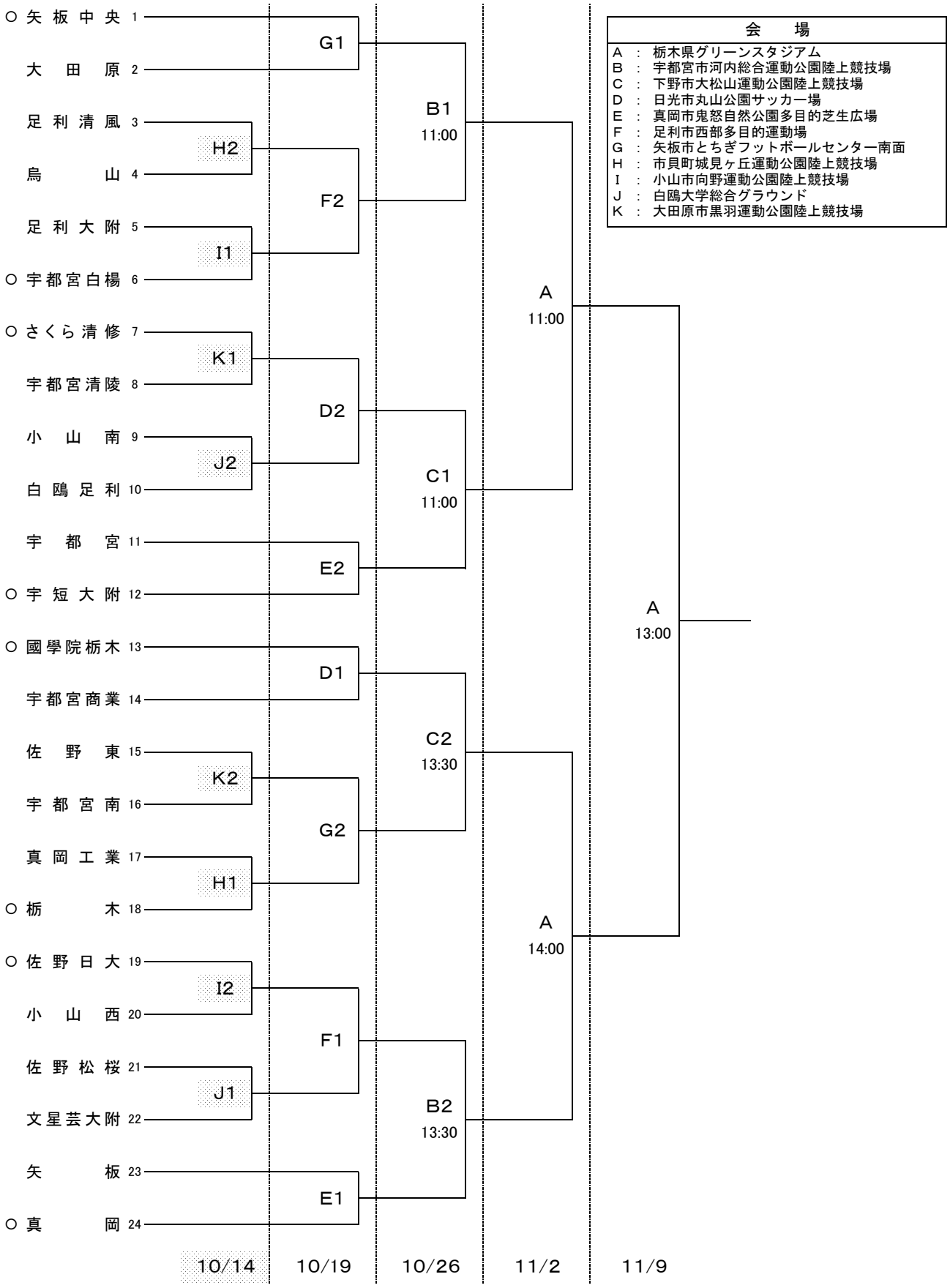

試合開始予定時刻　　1 10:30　　2 13:00