令和8年度　全国高等学校総合体育大会サッカー競技栃木県予選会　組合せ

令和5年5月26･30日，6月6･11･14･16日

優　勝：矢板中央高等学校
（２大会ぶり14度目の優勝、２大会ぶり14度目の全国大会出場）
準優勝：栃木県立真岡高等学校
第３位：佐野日本大学高等学校
白鴎大学足利高等学校
第５位：國學院大學栃木高等学校
星の杜高等学校
栃木県立大田原高等学校
文星芸術大学附属高等学校

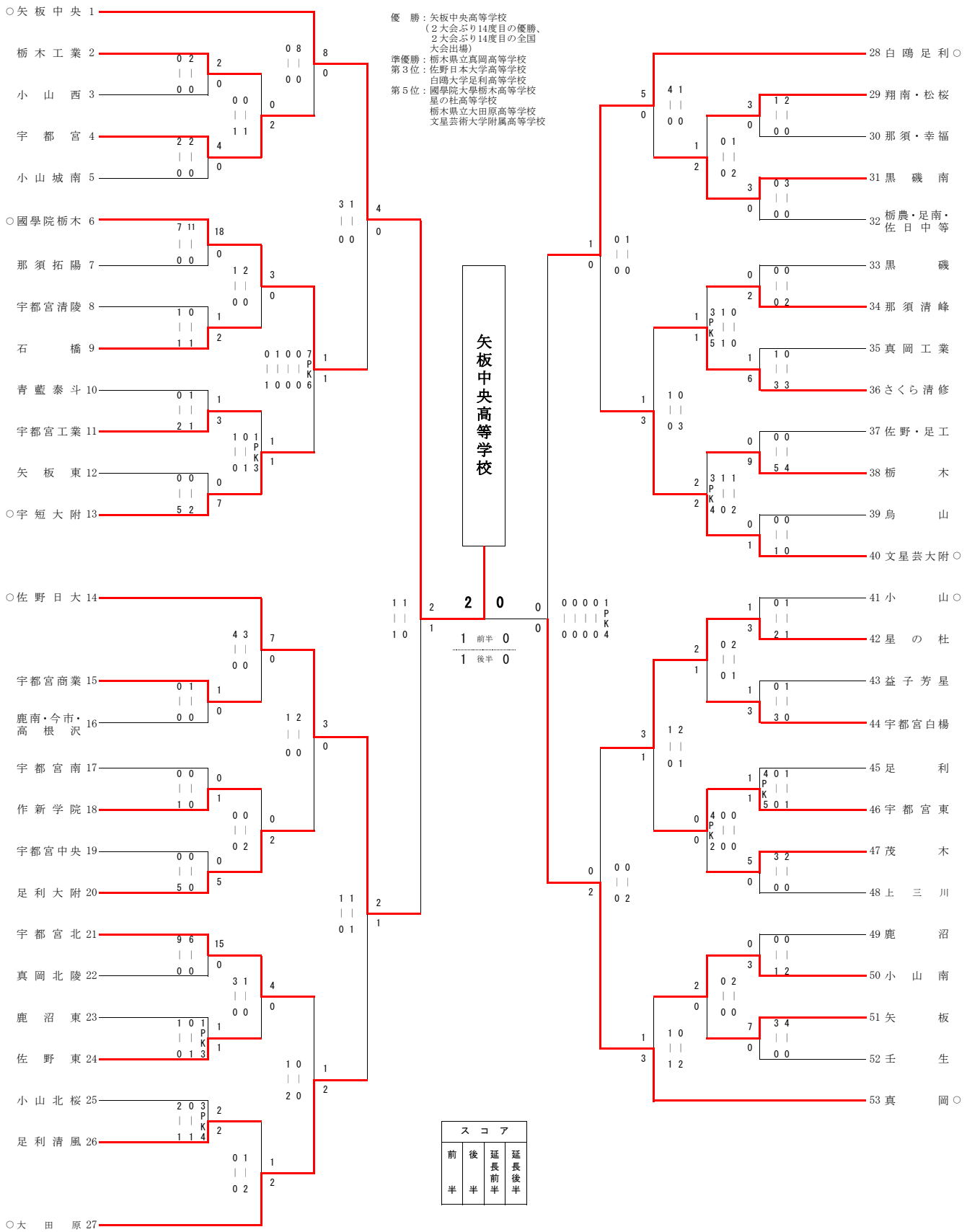

スコア			
前半	後半	延長前半	延長後半

5/26	5/30	6/6	6/11	6/14	6/16	6/14	6/11	6/6	5/30	5/26